實木框

單位 : mm

HDP 写真板

小

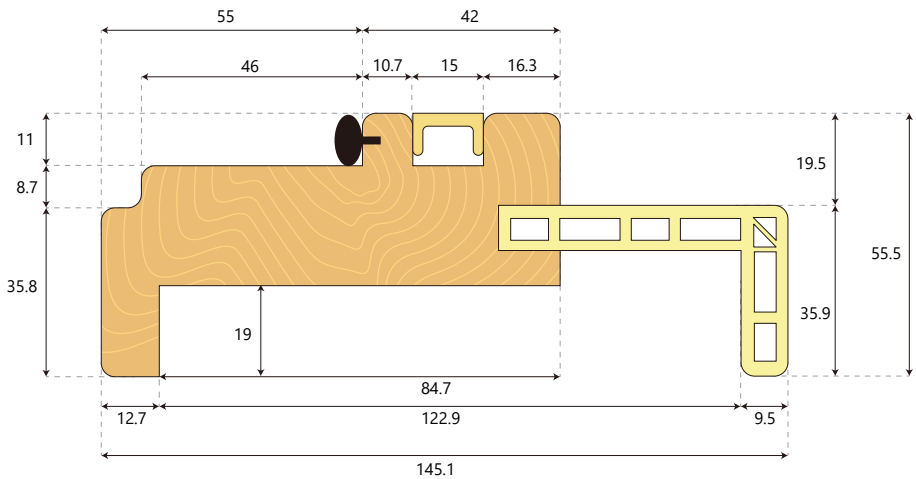

大

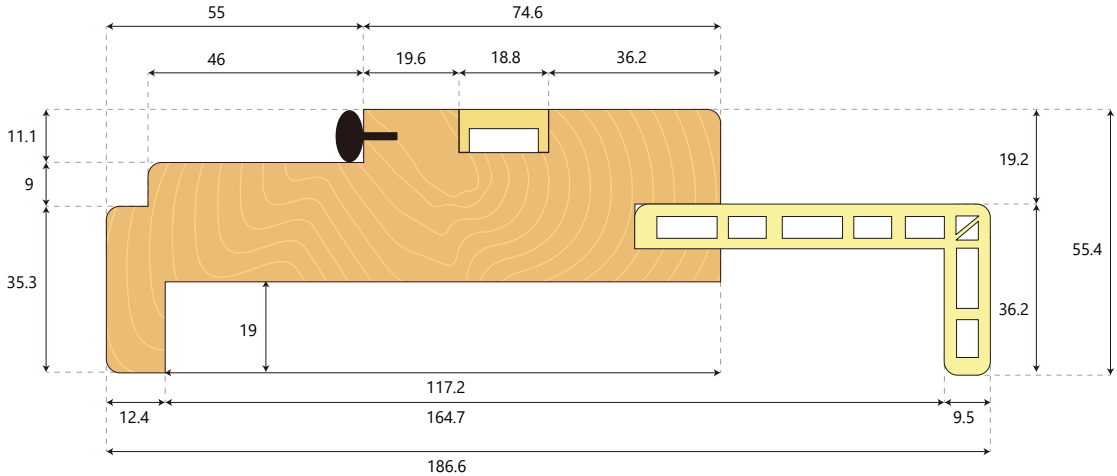

木作框

單位 : mm

HDP 写真板

小

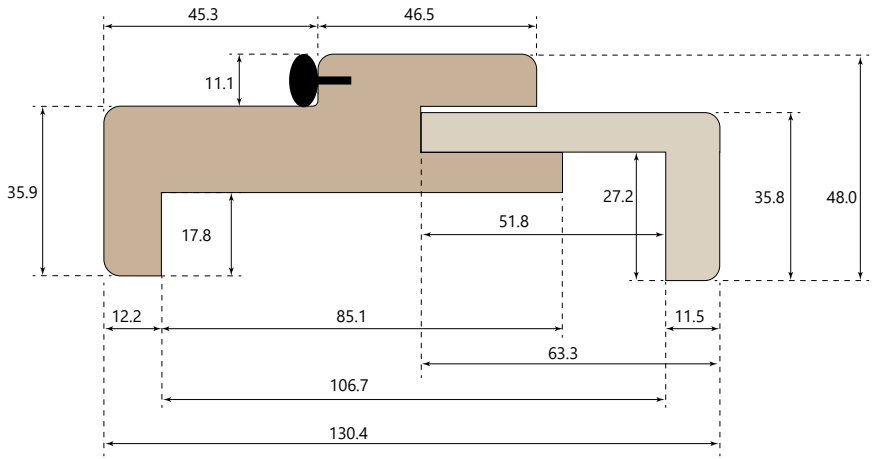
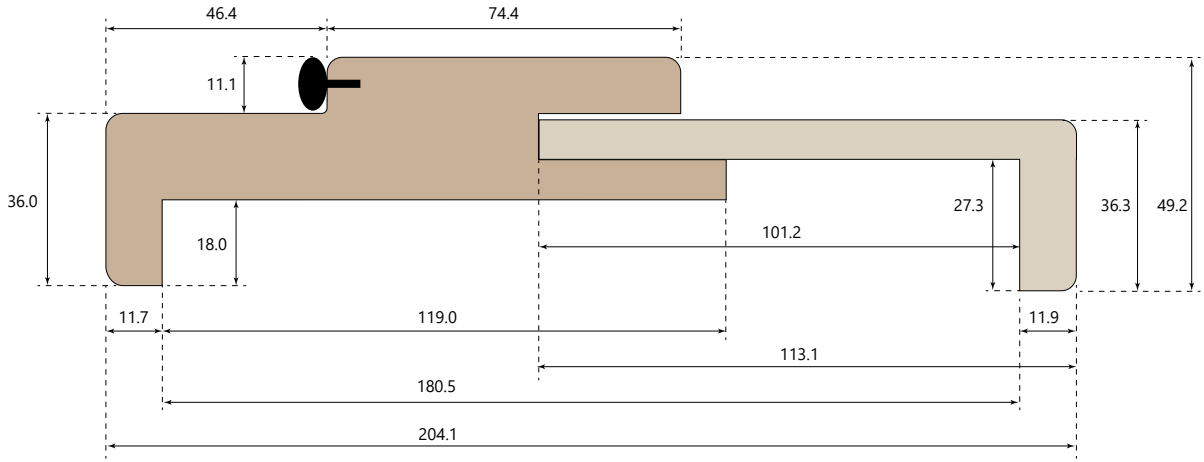
大